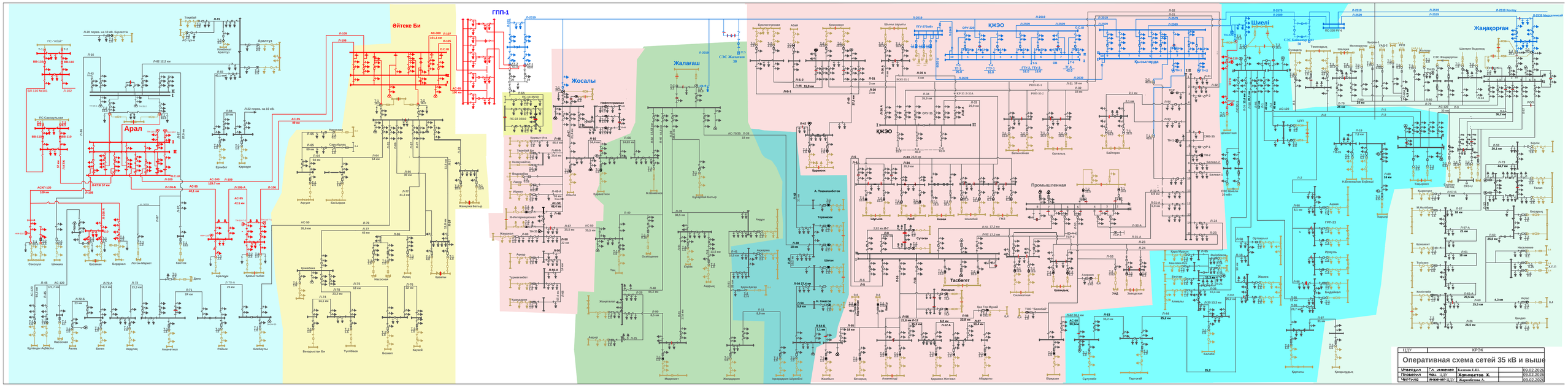
ГПП-1
Арал
Өйтеке Би
Жосалы
Жалагаш
КЖЭО
Кызылорда
Шиелі
Жаңақорған
Промышленная
Тасбөгет
ЦДУ
КРЭК
Оперативная схема сетей 35 кВ и выше
Утвердил
Гл. инженер
Калиев Е.Ш.
09.02.2026
Проверил
Нач. ЦДУ
Хорошетов Ж.
09.02.2026
Чертила
Инженер ЦДУ
Жарылгасова А.
09.02.2026